Anfrage Nr.:

Firma:	
Ansprechpartner:	
Telefon:	
Fax:	
eMail:	
Firmenstempel:	

HSB NORMALIEN®

74193 Schwaigern · Industriestr. 4 · Tel. 07138-812749-0
info@hsb-normalien.de · **www.hsb-normalien.de**

Fax: +49 (0) 7138-812749 90

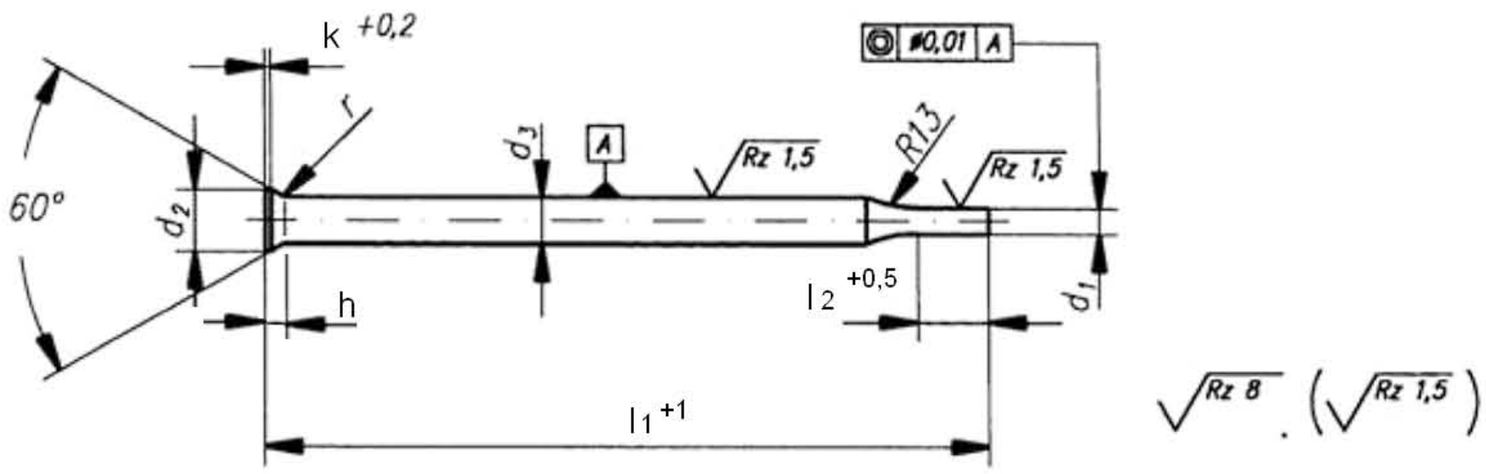

Stk / pcs	d1	d2	d3	l_1	l_2	h	k	Preis/Stk.